Massivplatten + Geländer- und Rahmensysteme

Preisliste 4

Aufgrund von Preisschwankungen der Rohstoffe sind die Preise freibleibend. Die aktuell gültigen Preislisten können Sie über einen Download-Link einsehen. Bitte sprechen Sie uns hierzu an!

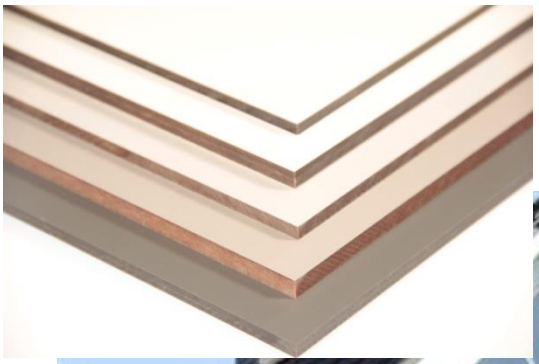

Stegplatten und Profile
Überdachungen - Carports
Wellplatten und Zubehör
Massivplatten + Geländer- und Rahmensysteme
PVC-, Alu- + Schichtstoffplatten, PVC-Profile / Reiniger und Kleber
Hallenverglasungen
Terrassenbretter / Sichtschutz-Elemente und Zäune
Haustüren + Haustürfüllungen
Haustürvordächer

Stand 07/18

Inhaltsverzeichnis

Polycarbonat-Platten	Seite 3
Acrylglas-XT-Platten	Seite 5
Powerplan-Schichtstoff-Platten	Seite 6
Montagezubehör für Powerplan	Seite 13
Universal-Kleber und Reiniger	Seite 15
Aluminium Geländersystem	Seite 16
Rahmenprofilsystem	Seite 20
Verbindungsprofilsystem	Seite 22

Alle Preise ab Werk bzw. Lager, zuzüglich der gesetzlichen Mehrwertsteuer. Die genannten Preise in diesem Katalog verstehen sich freibleibend. Versand- und Verpackungskosten werden nach Aufwand berechnet.
Alle Angaben beziehen sich auf die aktuell gültigen Lieferprogramme der Hersteller.
Mit Erscheinen dieser Preisliste verlieren alle vorhergehenden Ausgaben ihre Gültigkeit.
Es gelten unsere allgemeinen Geschäftsbedingungen. Diese finden Sie unter www.K2000.de.
Technische Änderungen sowie Druckfehler bleiben vorbehalten.

Polycarbonat-Platten

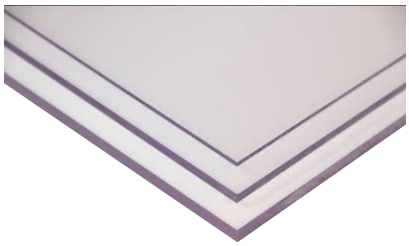

Einsatzbereiche

- Bau- und Sicherheitsverglasungen im Außenbereich
- Schutz- und Sicherheitsverglasungen im Maschinen- und Apparatebau
- Eingangsüberdachungen
- Balkonbrüstungen
- Tonnengewölbe

Eigenschaften

- witterungsbeständig
- unzerbrechlich
- sehr hohe Lichtdurchlässigkeit
- einfach zu bearbeiten
- kalt und warm verformbar

Bezeichnung	Brand-verhalten (Euro-Class)	Lichttrans-missions-Grad in %	Farbe	Formate in mm	Dicke in mm	
- Polycarbonat Mit beidseitiger Schutzfolie, beidseitig UV-stabilisiert	B- s2 d0	90 (bei 3 mm)	farblos	2050 x 1520 3050 x 2050	3 4 5 6 8 10	
- Makrolon® UV 2099 RH mit beidseitiger Struktur - Vorderseite grob gekräuselt - Rückseite fein gekräuselt 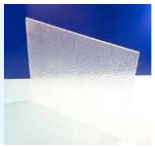	B- s1 d0	86	farblos	2050 x 1520 3050 x 2050	3 4 5 6	

Passende Rahmenprofile finden Sie ab Seite 12, Geländersystem ab Seite 8
Andere Formate und Farben auf Anfrage

Acrylglas-XT-Platten

Einsatzbereiche

- Haustürvordächer
- Balkonbrüstungen
- Wind- und Sichtschutz
- Trennwände
- Bauverglasungen
- Tür- und Torverglasungen
- Treppengeländer

Eigenschaften

- hervorragende Lichtdurchlässigkeit
- hohe Bruchfestigkeit
- witterungsbeständig
- einfach zu bearbeiten
- sehr gut warm verformbar

Bezeichnung		Baustoff-klasse nach DIN 4102	Lichttrans-missions-Grad in %	Farbe	Formate in mm	Dicke in mm	
- Acrylglas XT Mit beidseitiger Schutzfolie		B2	92	farblos	2050 x 1520 3050 x 2050	3 4 5 6 8 10	
- Deglas® XT **Struktur Borke** Mit einseitiger Schutzfolie		B2	92	farblos	3050 x 1650	6	
- Deglas® XT **Struktur Eiskristall** Mit einseitiger Schutzfolie	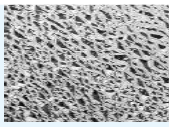	B2	92	farblos	2050 x 1520 3050 x 2050	6	
		B2	64	bronce	2050 x 1520 3050 x 2050	6	

Passende Rahmenprofile finden Sie ab Seite 12, Geländersystem ab Seite 8
Andere Formate und Farben auf Anfrage

Powerplan-Schichtstoffplatten

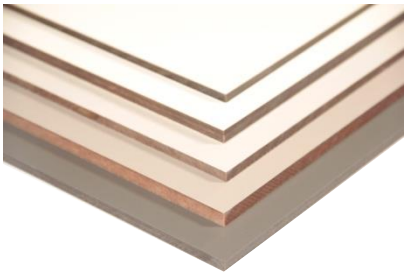

Einsatzbereiche

- Balkonbrüstungen
- Trennwände
- Fassadenverkleidungen
  Treppengeländer

Eigenschaften

- wetterfest
- lichtecht
- biegesteif
- kratzunempfindlich
- stoß- und schlagfest
- frostfest

Bezeichnung	Farbe	Baustoff-klasse nach DIN 4102	Formate in mm	Dicke in mm	
Powerplan - Baukompakt - weiß - beidseitiger UV-Schutz - Ab Lager verfügbar!	Porzellan Weiß, K 106	B2	2800 x 1015 2800 x 2040	6 8	
Powerplan - Baukompakt - beidseitiger UV-Schutz	Standardfarben* (Siehe Seite 7)	B2	2800 x 2040 3050 x 1300	6 8 10**	
Powerplan - Baukompakt - UV - beidseitiger UV-Schutz	Intensivfarben* (Siehe Seite 8+9)	B2	2800 x 2040 3050 x 1300	6 8 10**	

* Bei Dekoren aus dem Fertigungsprogramm: -
- Unter 30m² berechnen wir einen Mindermengenzuschlag von 7%

** Bei Dicke 10mm: Unter 30m² berechnen wir einen Mindermengenzuschlag von 7%

Farbvergleich zu den Farbsystemen RAL, NCS und Pantone

Nummer	Dekorbezeichnung	RAL	NCS	PMS
0101	Weiß	9010	S 0603-G80Y	-
0106	Porzellan Weiß	9016	S 0502-G50Y	-
0112	Hell Grau	7047	S 2000-N	-
0121	Capri Blau	5024	S 3030-R90B	652 C
0125	Royal Blau	5005	S 4050-R80B	7685 C
0131	Gelb	1003	S 1080-Y10R	1365
0132	Orange	2000	S 1080-Y40R	158 C
0134	Sonnenschein	-	S 1060-Y10R	136 C
0149	Einfach Rot	3016	S 2570-Y90R	1807 C
0162	Graphit Grau	7012	S 7000-N	Cool Grey 10 C
0164	Anthrazit	7043	S 7502-B	Cool Grey 11 C
0171	Schiefer Grau	7037	S 5500-N	Cool Grey 8 C
0182	Dunkel Braun	8011	S 8010-Y70R	476
0190	Schwarz	9017	S 8502-B	Process Black C
0191	Kaltes Grau	7035	S 2002-G50Y	427 C
0515	Sand	-	S 1010-Y30R	-
0522	Beige	-	S 1510-Y20R	-
0527	Papyrus Weiß	9002	S 1005-G80Y	-

Nummer	Dekorbezeichnung	RAL	NCS	PMS
0551	Pfirsich	-	S 20140-Y40R	472 C
5515	Marmara Blau	-	S 1555-B10G	638 C
5517	Bordeaux	3011	S 4050-Y90R	1817 C
5519	Limone	-	S 1050-G70Y	584 C
7045	Champagne	-	S 2005-Y30R	7527 C
7113	Chilli Rot	3020	S 1580-Y80R	1795 C
7123	Lemon Sorbet	-	S 0520-Y10R	-
7167	Violett	4001	S 5020-R30B	-
7174	Olive	-	S 2010-Y10R	-
7176	Flamme	2004	S 0585-Y70R	Orange 021 C
7179	Himmel Blau	-	S 0520-R80B	657 C
7180	Mint	-	S 0510-B30G	-
7184	Erde	-	S 7502-R	411 C
7186	Violett Blau	-	S 4030-R70B	7675 C
7190	Mamba Grün	-	S 1070-G30Y	368 C
7191	Immer Grün	-	S 6030-G	343 C
8533	Macchiato	-	S 3010-Y50R	4745 C
8534	Rose Pink	3015	S 1040-R20B	507 C

Nummer	Dekorbezeichnung	RAL	NCS	PMS
8536	Lavendel	-	S 1020-R40B	679 C
8820	Magnolie	1013	S 0505-Y30R	-
8830	Weiß Grau	9003	S 1502-Y	-
8831	Ozean Grau	7040	S 3005-R80B	Cool Grey 6 C
8841	Aquamarin	6034	S 3020-B50G	5530
8845	Gras Grün	6000	S 5020-G10Y	-
8846	Hell Grün	-	S 2010-G50Y	7493
8848	Jade Grün	-	S 4010-G30Y	5635
8984	Navy Blau	5011	S 8010-R70B	533 C
8996	Ozean Grün	-	S 2040-G60Y	-
9550	Terrakotta	-	S 4040-Y80R	7524 C
9551	Oxid Rot	3009	S 4550-Y90R	7610
9553	Cappucino	-	S 6005-Y50R	7531
9554	Koralle	3016	S 2060-Y80R	7580
9555	Stahl Blau	-	S 5020-B	5405
9557	Sonnen Gelb	-	S 1050-Y10R	1215
9558	Hell Gelb	-	S 1020-Y10R	7401
9561	Oxid Grün	6029	S 3060-G10Y	349

Wichtig: Die Tabelle zeigt die korrespondierenden Farbtöne der Farbsysteme RAL, NCS und Pantone. Die angegebenen Farbwerte bieten die größten Übereinstimmungen mit den Dekorfarben von Powerplan-Schichtstoffplatten. Sie stellen jedoch nur Richtwerte dar.

Passende Rahmenprofile finden Sie ab Seite 20, Geländersystem ab Seite 16
Farbauswahl auf Seite 7 bis 9, andere Formate und Farben auf Anfrage

Powerplan Standardfarben

Lieferzeit: kurzfristig

0106 BS Porzellan Weiß

8820 BS Magnolie

0515 BS Sand

0191 BS Kaltes Grau

0112 BS Stein Grau

8831 BS Ozean Grau

Fertigungsprogramm, Lieferzeit: auf Anfrage

8681 BS Brillant Weiß

0101 BS Weiß

8830 BS Weiß Grau

Farbabweichungen sind drucktechnisch bedingt.
Auf Anfrage senden wir Ihnen gerne Oberflächenmuster zu.

Powerplan Intensivfarben

Lieferzeit: kurzfristig

9550 BS Terrakotta

7113 BS Chilli Rot

9551 BS Oxid Rot

0182 BS Dunkel Braun

0190 BS Schwarz

0164 BS Anthrazit

0162 BS Graphit Grau

0171 BS Schiefer Grau

8984 BS Navy Blau

0125 BS Royal Blau

5515 BS Marmara Blau

9561 BS Oxid Grün

5519 BS Limone

0134 BS Sonnenschein

0522 BS Beige

7045 BS Champagner

Fertigungsprogramm, Lieferzeit: auf Anfrage

0881 BS Aluminium

0197 BS Chinchilla Grey

1700 BS Steel Grey

6299 BS Cobalt Grey

8348 BS Bronze Age

7166 BS Latte

0514 BS Ivory

5982 BS Mussel

Farbabweichungen sind drucktechnisch bedingt.
Auf Anfrage senden wir Ihnen gerne Oberflächenmuster zu.

Powerplan Intensivfarben

Fertigungsprogramm, Lieferzeit: auf Anfrage

5981 BS Cashmere

8533 BS Macchiato

K096 BS Clay Grey

0301 BS Cappuccino

8996 BS Ozean Grün

7190 BS Mamba Grün

7031 BS Creme

7123 BS Lemon Sorbet

0551 BS Pfirsich

0132 BS Orange

7176 BS Flamme

0149 BS Einfach Rot

K098 BS Ceramic Red

K100 BS Raspberry Pink

7179 BS Himmel Blau

7063 BS Pastell Green

K097 BS Dusk Blue

0244 BS Petrol

0245 BS Ocean Blue

K099 BS Midnight Blue

0121 BS Capri Blau

Farbabweichungen sind drucktechnisch bedingt.
Auf Anfrage senden wir Ihnen gerne Oberflächenmuster zu.

Lagerungs- und Verlegehinweise Powerplan

1. Lagerung

Beim Lagern der HPL-Baukompaktplatten jede Art von Verunreinigungen zwischen den Platten sowie in deren Umgebung vermeiden. Die Platten sind grundsätzlich waagerecht auf planen, stabilen Auflegern und Unterlagsplatten zu stapeln. Dabei ist eine vollständige Auflage abzusichern. Stapel sind mit einer sauberen Abdeckplatte zu versehen. Die Lagerung hat in geschlossenen, trockenen Räumen unter normalen klimatischen Bedingungen zu erfolgen. Eine falsche Lagerung kann zu bleibenden Verwerfungen und Oberflächenschäden führen, die keinen Grund zur Beanstandung darstellen.

2. Bearbeitung

HPL-Baukompaktplatten sind wie Hartholz oder beschichtete Spanplatten zu verarbeiten. Geeignet sind hartmetallbestückte Holzbearbeitungswerkzeuge. Sie können gesägt, gebohrt und gefräst werden. Auf scharfes Werkzeug ist zu achten, um ein Verlaufen des Trennschnittes und Hitzebelastung an den Schnittkanten zu vermeiden. In die Platten können Gewinde und selbstschneidende Schrauben eingezogen werden. HPL-Baukompaktplatten sind auch für gebogene Anwendungen geeignet. Zu beachten ist hierbei der Mindestbiegeradius r = 2 m bei 6 mm-Plattenstärke und r = 4 m bei 8 mm-Plattenstärke.
Auf eine entsprechende Unterkonstruktion ist zu achten.

3. Schrauben-/Nietenlänge

Zur Ermittlung der richtigen Schraubenlänge dient folgende Formel: Dicke der HPL-Baukompaktplatte + Dicke der Unterkonstruktion + max. 13,4 mm (inkl. 6 mm für Hutmutter) = Länge der Balkonschraube.
Zur Ermittlung der richtigen Nietenlänge dient folgende Formel: Dicke der HPL-Baukompaktplatte + Dicke der Distanzscheibe + Dicke der Unterkonstruktion + 5 mm für Nietenkopf = Länge der Niete.

4. Werkzeuge

Säge: Sägeblätter hartmetall- oder diamantbestückt mit Trapezflachzahn oder Wechselzahn.
45° Eintrittswinkel

Durchmesser	Zähne	Umdrehungen/min	Blattdicke	Überstand
300 mm	72	6000	3,4 mm	30 mm
350 mm	84	5000	4,0 mm	35 mm
400 mm	96	4000	4,8 mm	40 mm

Bohrer: Mit einem Stufen- oder Kegelbohrer erzielen Sie die saubersten Ergebnisse. Dabei den Bohrer nicht ins Leere laufen lassen. Gegebenenfalls mit einen Holzklotz gegendrücken, um ein Aussplittern des Plattenmaterials bei Austritt des Bohrers auf der Unterseite zu vermeiden. HSS-Bohrer, Anschliff 60-80°

Durchmesser	Umdrehungen (1/min)	Eintrittsgeschwindigkeit /min
5 mm	3000	60 - 120 mm
8 mm	2000	40 - 80 mm
10 mm	1500	30 - 60 mm

5. Bohrschema/Befestigungsarten

Bei der Montage wird empfohlen, einen Fixpunkt und mehrere Gleitpunkte zu bilden. Die Einhaltung des Fixpunktes garantiert die stets gleiche Fluchtung der Platten in Längs- und Querrichtung. Der Fixpunkt bei einer Zweifeldanbringung wird in der Mitte der Platte angebracht und bei einer Einfeldanbringung im mittleren Bereich eines Plattenrandes.
Bei Fixpunkten ist der Bohrdurchmesser gleich dem Durchmesser des Befestigungsmittels, Gleitpunkte müssen mindestens den 1,5-fachen Durchmesser aufweisen.

Bohrschema Fassade

Drei oder mehrere Auflagepunkte

Dicke	max. D1	max. D2	a	b
6	550	400	20 - 60	20 -50
8	700	500	20 - 80	20 - 60
10	800	600	20 - 100	20 - 80

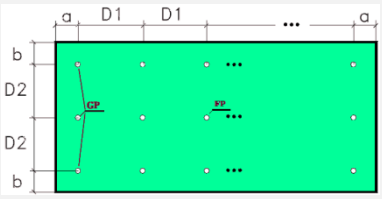

Zwei Auflagepunkte

Dicke	max. D1	max. D2	a	b
6	400	400	20 - 40	20
8	550	500	20 - 50	20
10	700	600	20 - 60	20

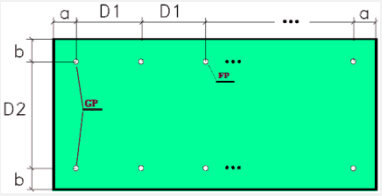

Farbabweichungen sind drucktechnisch bedingt.
Auf Anfrage senden wir Ihnen gerne Oberflächenmuster zu.

Lagerungs- und Verlegehinweise Powerplan

Bohrschema und Befestigungsarten für Balkon und Brüstung:

Sichtbare Befestigung an Laschen bzw. mit Klemmhaltern zwischen Pfosten

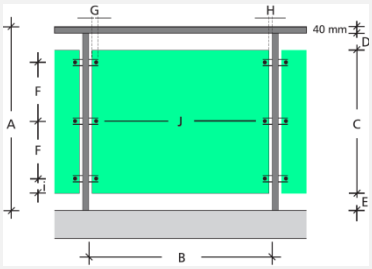

Platten-stärke			Befestigungs-abstand B max.	Platten-höhe C min./max	Oberer Grenzabstand D min./max.	Unterer Grenzabstand E	Abstand Laschen F max.	Platten-überstand G min./max.	Grenz-abstand H min./max.	Freier Überstand I min./max	Befestigungs-punkte J
6 mm	Übliche	90 cm	600 mm	700-780 mm	40-120 mm	40 mm	300 mm	20-40 mm	20-40 mm	50-90 mm	3
	Geländerhöhe	110 cm	600 mm	900 mm	40-120 mm	40 mm	300 mm	20-40 mm	20-40 mm	20-150 mm	3
	A	110 cm	600 mm	905-980 mm	40-120 mm	40 mm	300 mm	20-40 mm	20-40 mm	20-40 mm	4
8 mm	Übliche	90 cm	700 mm	700-780 mm	40-120 mm	40 mm	300 mm	20-50 mm	20-40 mm	50-90 mm	3
	Geländerhöhe	110 cm	700 mm	900 mm	40-120 mm	40 mm	300 mm	20-50 mm	20-40 mm	20-150 mm	3
	A	110 cm	700 mm	905-980 mm	40-120 mm	40 mm	300 mm	20-50 mm	20-40 mm	20-40 mm	4
10 mm	Übliche	90 cm	800 mm	700-780 mm	40-120 mm	40 mm	300 mm	20-60 mm	20-40 mm	50-90 mm	3
	Geländerhöhe	110 cm	800 mm	900 mm	40-120 mm	40 mm	300 mm	20-60 mm	20-40 mm	20-150 mm	3
	A	110 cm	800 mm	905-980 mm	40-120 mm	40 mm	300 mm	20-60 mm	20-40 mm	20-40 mm	4

Sichtbare Befestigung an Pfosten bei durchlaufender Platte

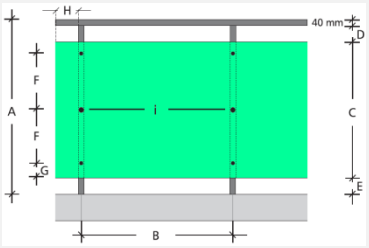

Platten-stärke			Pfosten-abstand B max.	Platten-höhe C min./max	Oberer Grenzabstand D min./max.	Unterer Grenzabstand E	Abstand Befestigungspunkte F max.	Rand-abstand G min./max.	Freier Überstand H min./max	Befestigungs-punkte I
6 mm	Übliche	90 cm	600 mm	700-780 mm	40-120 mm	40 mm	300 mm	50-90 mm	20-40 mm	3
	Geländerhöhe	110 cm	600 mm	900 mm	40-120 mm	40 mm	300 mm	20-150 mm	20-40 mm	3
	A	110 cm	600 mm	905-980 mm	40-120 mm	40 mm	300 mm	20-40 mm	20-40 mm	4
8 mm	Übliche	90 cm	700 mm	700-780 mm	40-120 mm	40 mm	300 mm	50-90 mm	20-50 mm	3
	Geländerhöhe	110 cm	700 mm	900 mm	40-120 mm	40 mm	300 mm	20-150 mm	20-50 mm	3
	A	110 cm	700 mm	905-980 mm	40-120 mm	40 mm	300 mm	20-40 mm	20-50 mm	4
10 mm	Übliche	90 cm	800 mm	700-780 mm	40-120 mm	40 mm	300 mm	50-90 mm	20-60 mm	3
	Geländerhöhe	110 cm	800 mm	900 mm	40-120 mm	40 mm	300 mm	20-150 mm	20-60 mm	3
	A	110 cm	800 mm	905-980 mm	40-120 mm	40 mm	300 mm	20-40 mm	20-60 mm	4

Sichtbare Befestigung an Pfosten in Sektionen

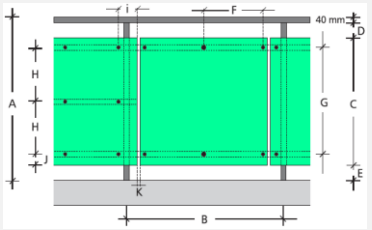

Platten-stärke			Pfosten-abstand B max.	Platten-höhe C min./max	Oberer Grenz-abstand D min./max.	Unterer Grenz-abstand E	Abstand Befestigungs-punkte F max.	Riegel-abstand G min./max.	Riegel-abstand H min./max.	Platten-überstand I	Platten-überstand J	Abstand zwischen Platten K
6 mm	Übliche	90 cm	1000 mm	700-780 mm	120 mm	40 mm	300 mm	600 mm	----	20-40 mm	20-40 mm	6 mm
	Geländerhöhe	110 cm	1000 mm	900 mm	40-120 mm	40 mm	300 mm	----	430 mm	20-40 mm	20-40 mm	6 mm
	A	110 cm	1000 mm	905-980 mm	40-120 mm	40 mm	300 mm	----	470 mm	20-40 mm	20-40 mm	6 mm
8 mm	Übliche	90 cm	1000 mm	700-780 mm	40-120 mm	40 mm	300 mm	700 mm	----	20-50 mm	20-50 mm	8 mm
	Geländerhöhe	110 cm	1000 mm	900 mm	40-120 mm	40 mm	300 mm	----	430 mm	20-50 mm	20-50 mm	8 mm
	A	110 cm	1000 mm	905-980 mm	40-120 mm	40 mm	300 mm	----	470 mm	20-50 mm	20-50 mm	8 mm
10 mm	Übliche	90 cm	1000 mm	700-780 mm	40-120 mm	40 mm	300 mm	740 mm	----	20-60 mm	20-60 mm	10 mm
	Geländerhöhe	110 cm	1000 mm	900 mm	40-120 mm	40 mm	300 mm	800 mm	----	20-60 mm	20-60 mm	10 mm
	A	110 cm	1000 mm	905-920 mm	40-100 mm	40 mm	300 mm	800 mm	----	20-60 mm	20-60 mm	10 mm
		110 cm	1000 mm	905-980 mm	40-100 mm	40 mm	300 mm	----	470 mm	20-60 mm	20-60 mm	10 mm

6. Anbringung

Hinterlüftete Fassaden zeichnen sich durch eine Luftschicht zwischen der Kompaktplatte und der Isolierungsschicht aus. Dieser Luftspalt muss mindestens 20 mm betragen. Das Fehlen des Luftspaltes kann die Entstehung von Kondenswasser hervorrufen und eine Deformierung der Platte verursachen. Zu beachten ist außerdem die natürliche Ausdehnung, die in Längs- und in Querrichtung 2,5 mm beträgt. Die Intensivdekore sind beidseitig mit einer Schutzfolie ausgestattet.
Diese Schutzfolie muss sofort nach der Montage entfernt werden.

Montagezubehör für Powerplan

Abbildung	Artikelbeschreibung	Abmessung in mm
	Befestigungssatz mit Schrauben Verpackungseinheit 100 Stück bestehend aus: Kunststoff Dekorkappe (farblich passend zu Powerplan, Seite 6 bis 9), Edelstahl-Balkonschraube, Kunststoff-Zentrierhülse, Kunststoff-Distanzscheibe, Edelstahl U-Scheibe, Edelstahl-Federring, Edelstahl-Hutmutter	M5 x 20 M5 x 25 M5 x 30 M5 x 35 M5 x 40 M5 x 50
	Montagesatz mit Blindniete Verpackungseinheit 250 Stück bestehend aus: Kunststoff Dekorkappe (farblich passend zu Powerplan, Seite 6 bis 9), Blindniete, Kunststoff-Distanzscheibe selbstklebend)	5 x 16 5 x 18 5 x 20
	Kopflackierte Fassadenschraube Verpackungseinheit 100 Stück bestehend aus: Kopflackierte Fassadenschraube für Holzunterkonstruktion (farblich passend zu Powerplan, Seite 6 bis 9	4,8 x 38
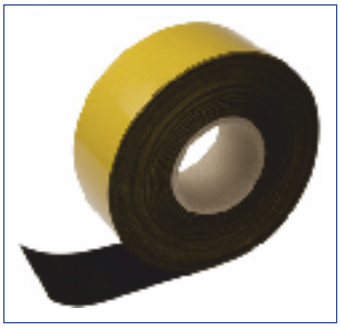	**EPDM - Fassadenfugenband, schwarz** - selbstklebend Verpackungseinheit 1 Rolle a 20m	Breite: 70 mm 110 mm

Bitte beachten Sie die Verarbeitungshinweise, Seite 11

Universal-Kleber und Reiniger

Abbildung	Artikelbeschreibung	Verpackungs-einheit	
	TEC 7 - Universal-Kleber • Alles Kleben, alles Abdichten, alles Montieren! Einer für Alles • Sehr gute UV-Beständigkeit • unter Wasser verklebbar. • Unter 0°C verklebbar. • Klebkraft 26,5 kg/cm² - Härte 60 shore • Verklebung von Glas in Kunststoff u. Alu-Profilen. • Als Montagekitt für Verklebung von Fassadenplatten, Naturstein, Marmor, Ytong, Beton u. div. Kunststoff-Platten.	Kartusche á 310 ml weiß Grau Inox/ Edelstahl-Optik	
	TRANS 7 - transparenter Universal-Kleber • Alles Kleben, alles Abdichten, alles Montieren! Einer für Alles • Sehr gute UV-Beständigkeit • unter Wasser verklebbar. • Unter 0°C verklebbar. • Klebekraft 22,4 kg/cm² - Härte 40 shore • Verklebung von Glas in Kunststoff u. Alu-Profilen. • Als Montagekitt für Verklebung von Fassadenplatten, Naturstein, Marmor, Ytong, Beton u. div. Kunststoff-Platten.	Kartusche á 310 ml transparent	
	TEC 7 Cleaner - Universal-Reiniger • entfettet und reinigt: Metallische und nichtmetallische Oberflächen, Werkzeuge, Maschinen. • **Empfohlen zur Reinigung der zu verklebenden Materialien vor und nach dem Gebrauch von TEC7**. • Finish von Nähten (glättet TEC7) • Greift keine empfindlichen Oberflächen an.	Sprühdose á 500 ml	
	HP 7 Superschnelles Reinigungskonzentrat • Professionelles Mittel zum Reinigen und Entfetten von normalen bis starken Verschmutzungen im Innen- und im Außenbereich. • Starker Reiniger für Verschmutzungen wie Fett, Nikotin, Insekten, Algen, Schimmel, Make-up, Blut usw. • Reinigungsmittel mit Tiefenwirkung (z.B. Ölfleck auf Beton) • Entfernt auch schwierige Flecken: Harz, Ruß, Schmiermittel	Sprühflasche á 1000 ml	

Aluminium Geländersystem mit Systemstatik

Einsatzbereiche

- Balkongeländer
- Treppengeländer
- Seitenteile für Terrassen-Überdachungen
- Trennwände, Sichtschutz
- Brüstungen, u.v.m.
- Firmen- u. Werbeschilder

Eigenschaften

- witterungsbeständig
- einfache + flexible Montage!
- sehr stabile Ausführung
- System-Statik vorhanden!

Außerdem erhältlich:
Ein Ausstellungsmuster, komplett vormontiert.
Breite x Höhe = 1 x 1 m
Preis: € 150,- zzgl. MwSt.

Aluminium Geländersystem

Abbildung	Artikelbeschreibung	Längen in mm	Farbe	
	Alu-Handlauf, Ø 50 mm	6000	Alu poliert /eloxiert (Edelstahl Optik)	
	Alu-Handlaufhalter, einstellbar +/- 80° incl. 4 Schrauben zur Rohrbefestigung und 1 Schraube zur Halterbefestigung	3,9 x 13 4,8 x 32		
	Wandbefestigung, für Handlauf			
	Endkappe, für Handlauf, Ø 50 mm (ohne Abb.)			
	Verbinder, für Handlauf, Ø 50 mm (ohne Abb.)			
	Alu-Eckverbinder, variabel, für Handlauf. Winkel bis ca. 270° horizontal und vertikal möglich.			
	Alu-Eckverbinder, starr, für Handlauf **2 Ausführungen: 45° + 90°**			
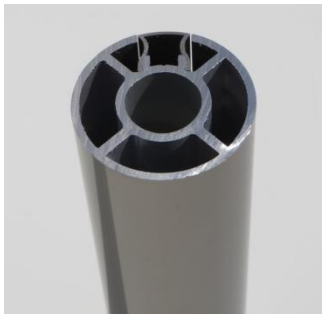	**Alu-Pfosten + Clipsleisten, Ø 50 mm für Geländersystem** Der Pfosten wird mit der nötigen Menge an Clipsleisten geliefert!	6000	Alu poliert /eloxiert (Edelstahl Optik)	
	Alu-Plattenhalter-Set - incl. 2x Befestigungsschrauben 4,8 x 25 mm - 2x EPDM-Dichtung, grau **wahlweise für 8 bzw. 10 mm Platten**	65 x 49		
	Bodenhülse + Abdeckring			

Bitte beachten Sie die Verarbeitungshinweise, Seite 19.
Farbabweichungen sind drucktechnisch bedingt.

Aluminium Geländersystem

Abbildung	Artikelbeschreibung	Längen in mm	Farbe
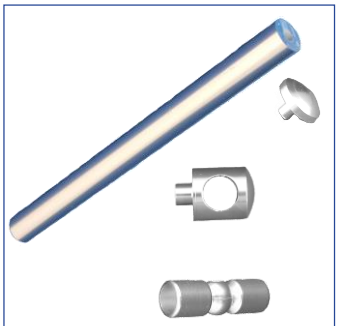	**Brüstungsstange** , Ø 16 mm	6000	Alu poliert /eloxiert (Edelstahl Optik)
	Endkappe, für Brüstungsstange		
	Halter, für Brüstungsstange, zur Befestigung am Pfosten, mit Madenschraube M4 x 4 mm und Zylinderschraube M6 x 40 mm		
	Verbinder, für Brüstungsstange Einstellbarer Winkel möglich		
	Bodenbefestigung, aus Stahl f. Pfosten **Aufgesetzte Montage, zum Einbetonieren / Einkleben**		Galvanisch verzinkt
	Edelstahl-Bodenbefestigung, für Pfosten **Aufgesetzte Montage, zum Aufdübeln auf dem Boden**	70x150x120 B x L x H	Edelstahl perlgestrahlt
	Edelstahl-Bodenbefestigung, für Pfosten **Untergehängte Montage (z.B. unter einer Betondecke)**	70x314x152 B x L x H	
	Edelstahl-Bodenbefestigung, für Pfosten **Vorgesetzte Montage (z.B. vor einer Betondecke)**	70x102x152 B x L x H	
	2-Komponenten-Kleber Upat UPM 44 CX 150	145 ml	
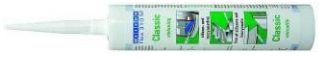	**Weicon Flex 310M Kleber,** zum Verkleben der Endkappen und Eckverbinder	290 ml	
	Hilti Verbundanker-Set, bestehend aus: 1 x HVU-TZ Verbundankerpatrone und 1 x HAS-TZ Verbundankerstange		
	Montage-Set, bestehend aus: - Bohrer zur Befestigung der Plattenhalter - Bohrer zur Befestigung der Bodenhalter - Inbus-Schlüssel Größe 2 und 4	Ø = 4,4 mm Ø = 4,7 mm	

Bitte beachten Sie die Verarbeitungshinweise, Seite 19.
Farbabweichungen sind drucktechnisch bedingt.

Aluminium Geländersystem
Montage-Beispiel

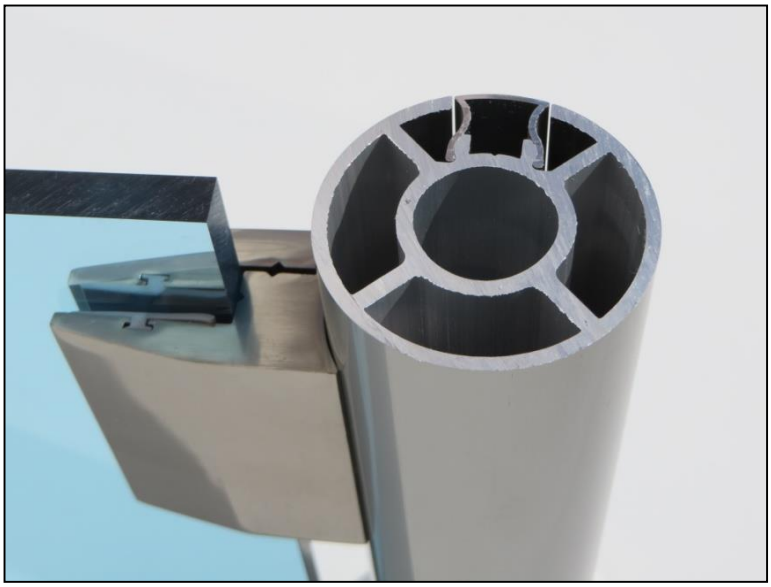

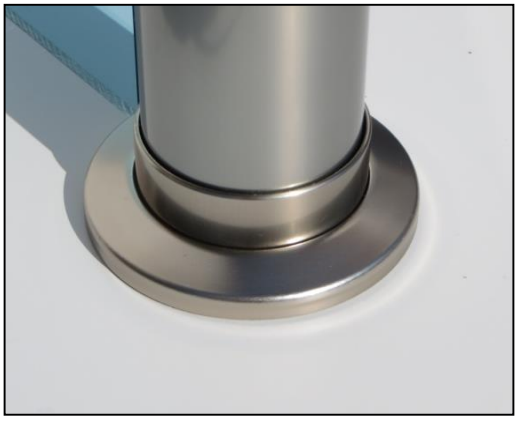

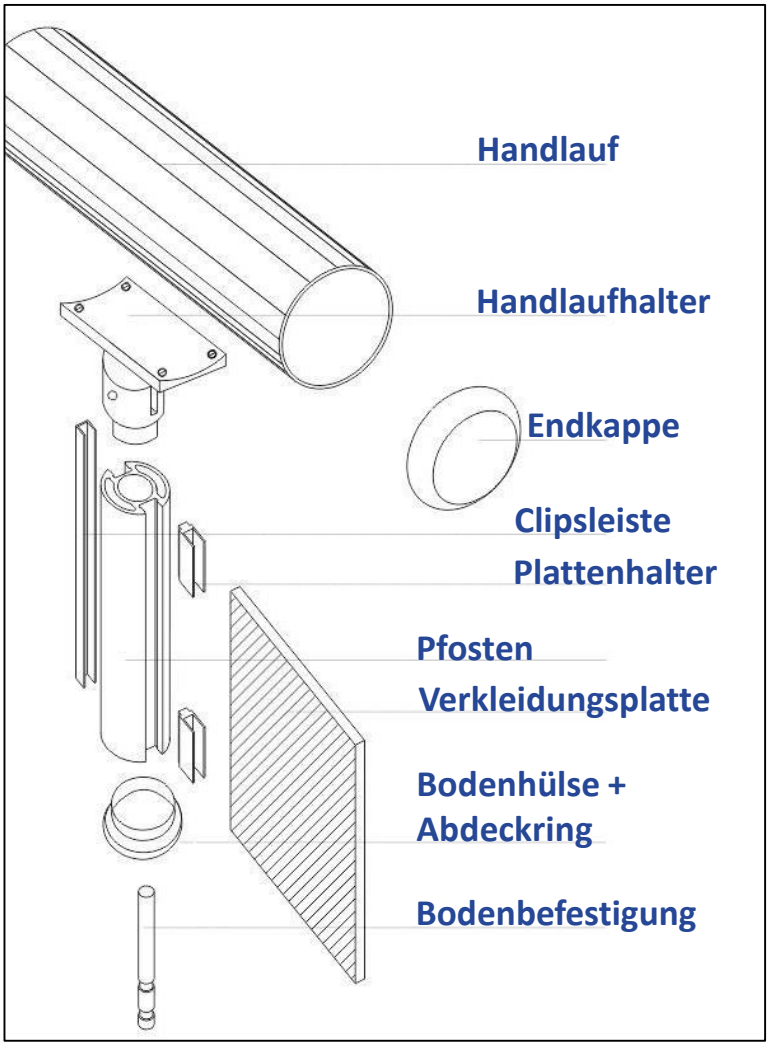

Alu Rahmensystem 40 mm

Für Platten von 6, 8 und 10 mm Stärke!
Plattenstärke bei Bestellung angeben!

Abbildung	Artikelbeschreibung	Längen in mm	Farbe	
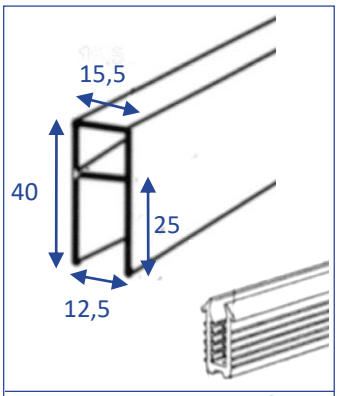	**Alu - Rahmenprofil 40 mm**, zum Einfassen von: Acrylglasplatten, Polycarbonatplatten, Schichtstoffplatten (Powerplan/Trespa), uvm.	6000	pressblank	
			weiß/ RAL 9016	
			silber eloxiert E6/EV1	
	Gummiprofil, **Für 6 mm Platten** **Für 8 mm Platten** **Für 10 mm Platten**	Rolle á 25 m	schwarz	
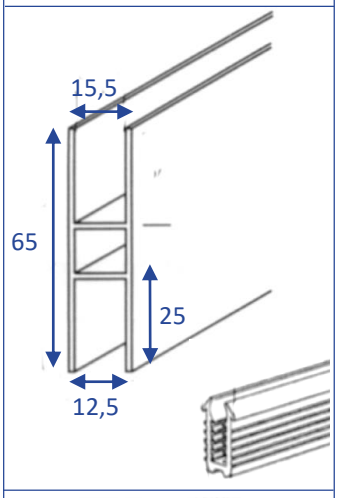	**Alu - H - Zwischensprosse 65 mm**, zum Verbinden + Einfassen von: Acrylglasplatten, Polycarbonatplatten, Schichtstoffplatten (Powerplan/Trespa), uvm.	6000	pressblank	
			weiß/ RAL 9016	
			silber eloxiert E6/EV1	
	Gummiprofil, **Für 6 mm Platten** **Für 8 mm Platten** **Für 10 mm Platten**	Rolle á 25 m	schwarz	
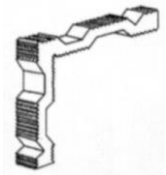	**Alu-Eckverbinder**, passend für Alu-Rahmenprofil		pressblank	
	Alu-T-Verbinder, passend für Alu-H-Zwischensprosse		pressblank	
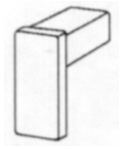	**Abschlusskappe**, passend für Alu-Rahmenprofil		weiß	
			ähnlich silber eloxiert E6/EV1	

Bitte beachten Sie die Verarbeitungshinweise, Seite 21

Montageanleitung - Alu Rahmensystem 40 mm

Rahmenprofilsystem mit innenliegenden Eckverbindern, Zwischensprossen und TPE-Dichtungen, geeignet für 6 - 8 mm Verglasung.

Für die sachgerechte Montage der Elemente ist der Besteller (Fachbauleiter) gemäß VOB verantwortlich.

Zusätzlich zu diesen Unterlagen sind zu beachten:

- die hier hinausgehenden technischen Informationen für die Abwicklung von Metallbauarbeiten
- gesetzliche Vorschriften und Bestimmungen der Baubehörde
- Montagerichtlinien der Gütegemeinschaft Aluminium-Fenster, -Fassaden und -Haustüren e.V
- zutreffende Normen, z.B. DIN 1055

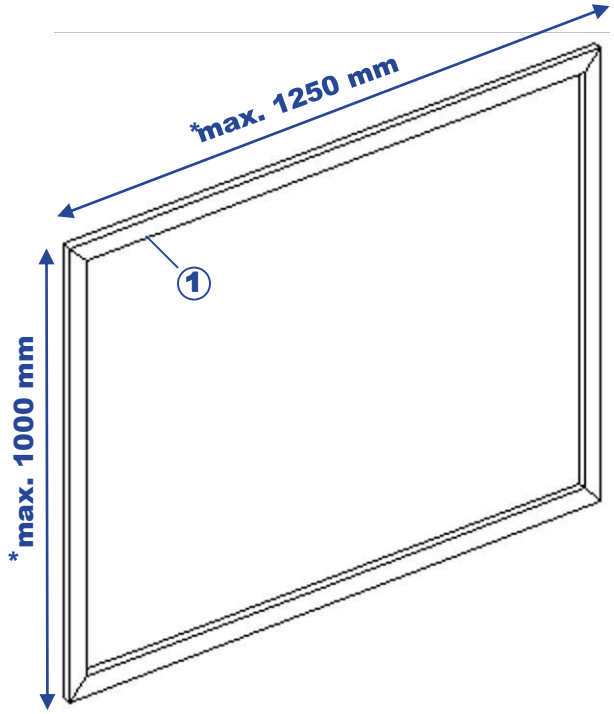

Rahmenprofilsystem ohne Zwischensprosse

- Die Maße des Rahmens dürfen, bei einem Einsatz von z.B. Plexiglas als Verglasungsmaterial, eine Höhe von 1000 mm und eine Breite von 1250 mm nicht übersteigen.
- Bei einem Einsatz von Plexiglas muss die Ausdehnung der Verglasung wie im folgenden Beispiel berücksichtigt werden:
- Bezogen auf eine Einbautemperatur von beispielsweise 10° ziehen sich die Platten in der kalten Jahreszeit bis zu 2,5 mm/m zusammen. Dagegen sollte für die Ausdehnung durch Wärme und Feuchtigkeit ein pauschales Dehnungs-spiel von 5mm/m vorgesehen werden.
- Gesamthöhe und Breite (incl. Rahmenprofil + Dichtung) ./. 25 mm umlaufend = Zuschnittmaße

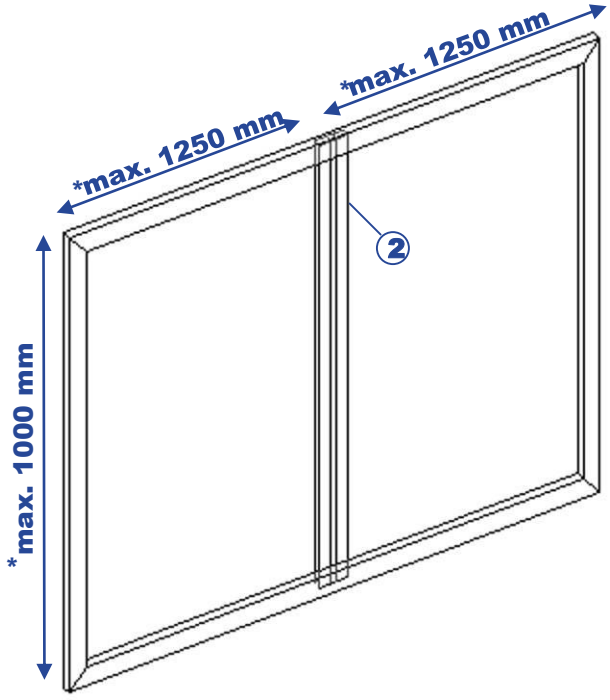

Rahmenprofilsystem mit Zwischensprosse

- Bei einer Verlängerung des Rahmensystems in der Breite muß ein Zwischenprofil eingesetzt werden.
  Analog zu der Möglichkeit ohne Zwischenprofil, müssen die genannten Maße für die einzelnen Felder (s.o.) eingehalten werden.
- Zur Berechnung der Maße einer Plexiglasplatte im Zuschnitt gehen sie wie folgt vor (analog obiger Bedingungen):
- Höhe der Platte (s.o.) ./. 25 mm/Seite
- Breite: Einfaßleiste ./. 25 mm/Seite
  Zwischenprofil (Achse) ./. 17mm/Seite

Aluminium Verbindungsprofile

Für Platten von 5 bis 16 mm Stärke!
Plattenstärke bei Bestellung angeben!

Abbildung	Artikelbeschreibung	Längen in mm	Farbe	
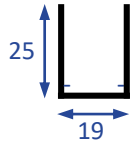	**Alu - U - Profil** 16 mm, zum Einfassen von: Acrylglasplatten, Polycarbonatplatten, HPL-Platten (Powerplan/Trespa), uvm.	7000	Pressblank	
		2000, 3000, 4000, 7000	silber elox. E6/EV1	
			Metallicgrau K2-04 Feinstruktur	
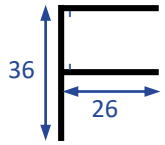	**Alu - F - Profil** 16 mm	6000	Pressblank	
		2000, 3000, 6000	silber elox. E6/EV1	
			Metallicgrau K2-04 Feinstruktur	
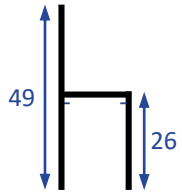	**Alu - h - Profil** 16 mm	6000	Pressblank	
		2000, 3000, 6000	silber elox. E6/EV1	
			Metallicgrau K2-04 Feinstruktur	
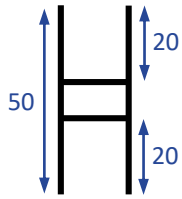	**Alu - H - Profil** 16 mm	6000	Pressblank	
		2000, 3000, 6000	silber elox. E6/EV1	
			Metallicgrau K2-04 Feinstruktur	
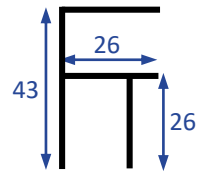	**Alu - Eck - Profil** 16 mm	6000	Pressblank	
		2000, 3000, 6000	silber elox. E6/EV1	
			Metallicgrau K2-04 Feinstruktur	
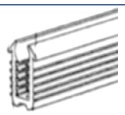	**Gummiprofil** **Für 5 - 6 mm Platten** **Für 8 - 10 mm Platten** **Für 16 mm Platten**		schwarz	
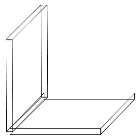	**Alu-Winkel**, passend für Alu-Verbindungsprofile		silber eloxiert E6/EV1	
	Alu-Eckverbinder, passend für Alu-Verbindungsprofile		silber eloxiert E6/EV1	

Bitte beachten Sie die Verarbeitungshinweise, Seite 23

Montageanleitung Alu-Verbindungsprofile

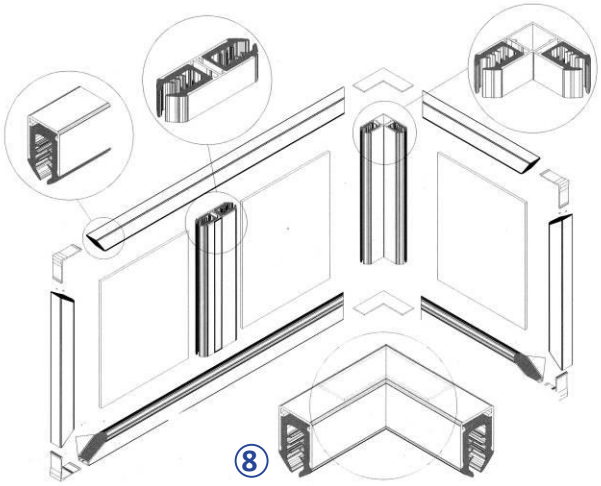

1. Alu-U-Profil
2. Alu-F-Profil
3. Alu-h-Profil
4. Alu-H-Profil
5. Alu-Eck-Profil
6. Alu-Winkel
7. Alu-Eckverbinder
8. Profildichtung

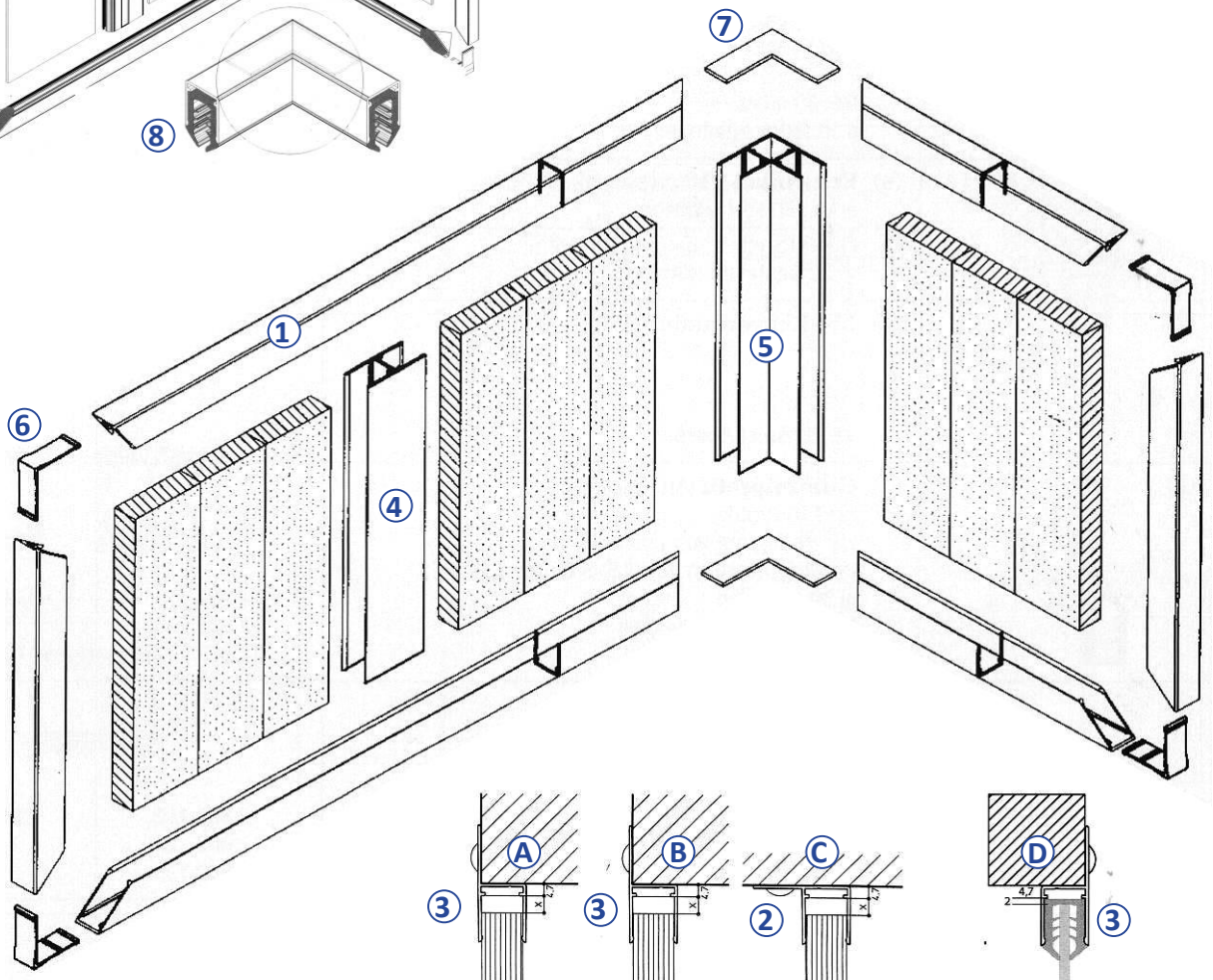

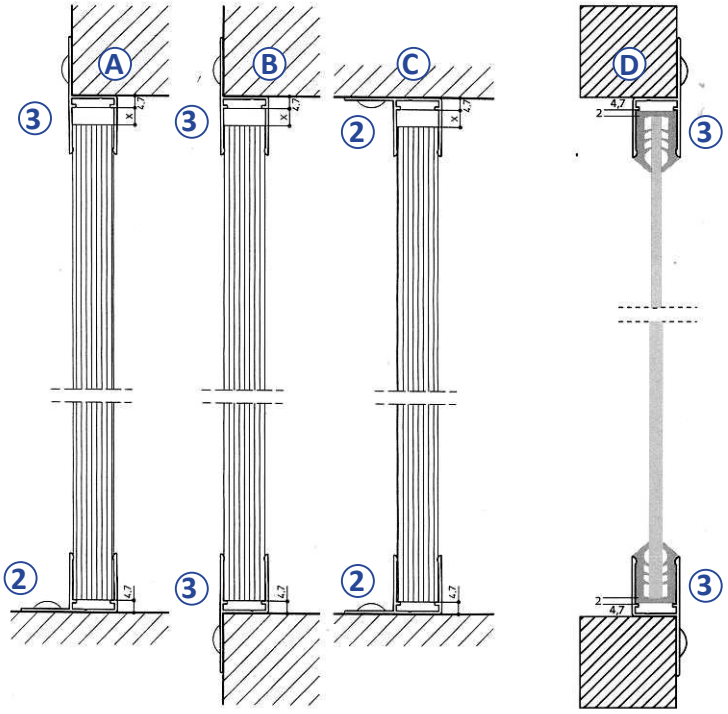

Einbaubeispiele: (mit Stegpl. 16 mm)

A. Alu-h-Profil: vorgesetzt
   Alu-F-Profil: aufgesetzt

B. Alu-h-Profil: vorgesetzt
   Alu-h-Profil: vorgesetzt

C. Alu-F-Profil: in der Laibung
   Alu-F-Profil: in der Laibung

Einbaubeispiel: (Plexiglas 6 mm)

D. Alu-h-Profil: vorgesetzt
   Alu-h-Profil: vorgesetzt

Massivplatten + Geländer- und Rahmensysteme

Preisliste 4

KuPro GmbH
2
An der Fabrik 17
26835 Hesel

Tel.: 04950 / 9395-0
Fax: 04950 / 9395-49

www.kunststoffprodukte.de
kupro@kunststoffgruppe.de

BBK Karbsch Bauberatung
Thomas Karbsch
5
Hamburger Chaussee 86
24113 Kiel

Tel.: 0162 / 4321518
Fax: 0431 / 38548899

www.kunststoffprodukte.de
bbk.karbsch@web.de

KuPro Nord Ost
6
Rathenower Straße 7
39539 Havelberg

Tel.: 039387 / 8535
Fax: 039387 / 8535

www.kunststoffprodukte.de
taufenbach@kunststoffgruppe.de

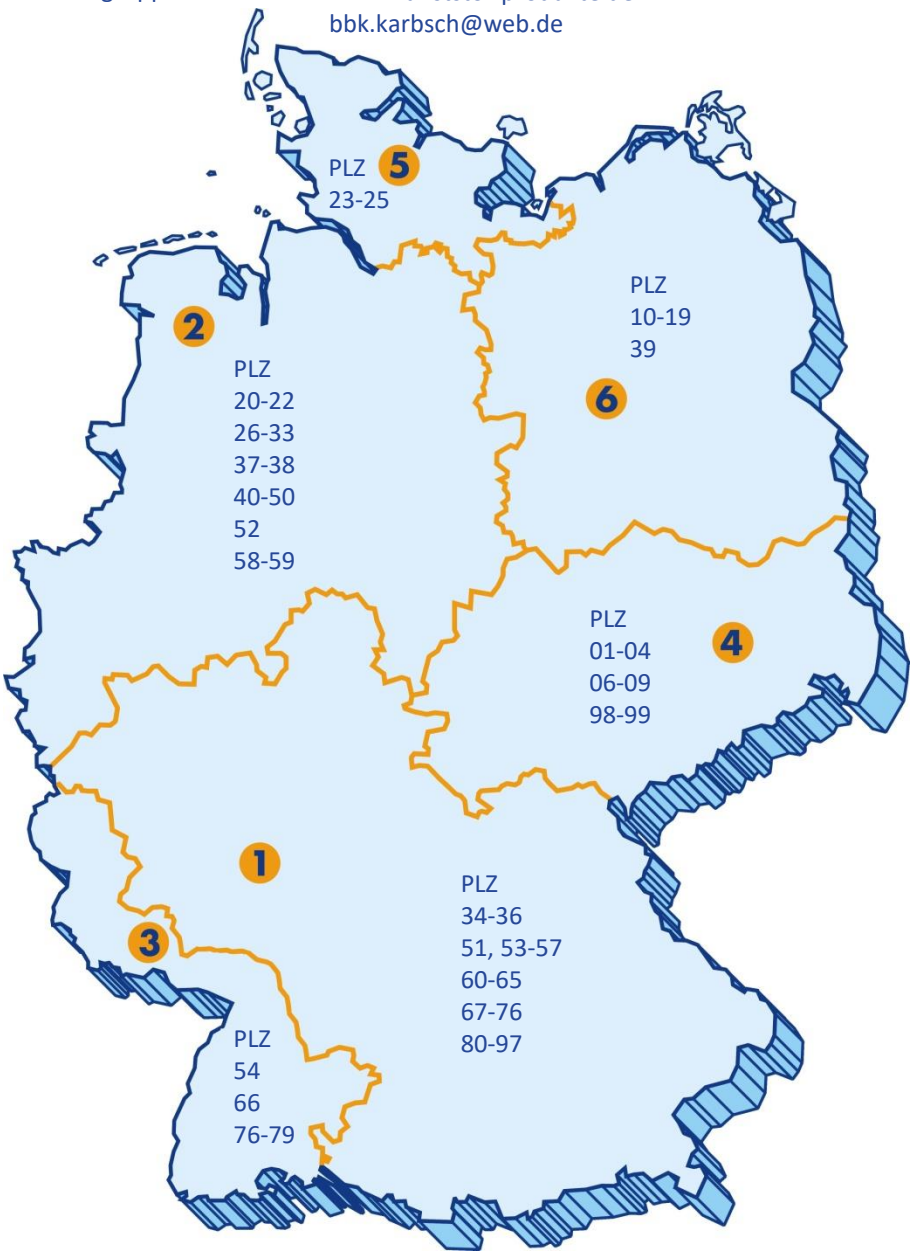

K2000 GmbH
1
Hessenring 27
64572 Büttelborn

Tel.: 06152 / 9593-0
Fax: 06152 / 9593-93

www.K2000.de
k2000@kunststoffgruppe.de

VB-Süd-West
APM GmbH
3
Dahner Straße 12
66996 Fischbach

Tel.: 06393 / 993280
Fax: 06393 / 993281

www.K2000.de
vbsaarland@kunststoffgruppe.de

VB-Sachsen
Köpp-Aluminium-Kunststoffe
4
Dresdner Straße 202
01640 Coswig / OT Brockwitz

Tel.: 03523 / 53 19 3 21
Fax: 03523 / 53 19 3 17

www.K2000.de
vbsachsen@kunststoffgruppe.de